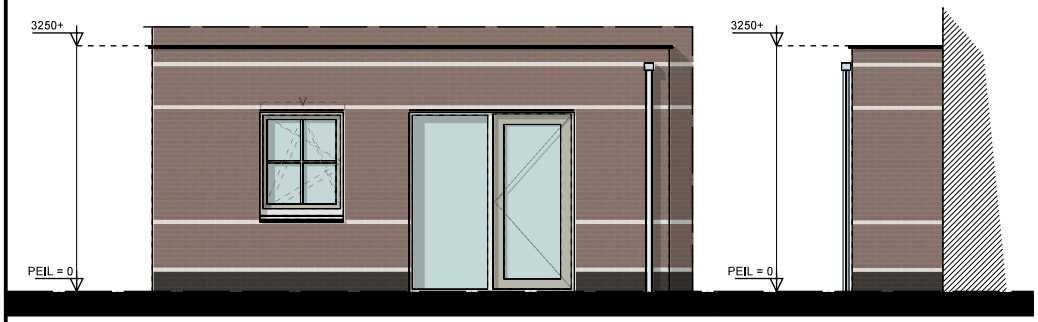

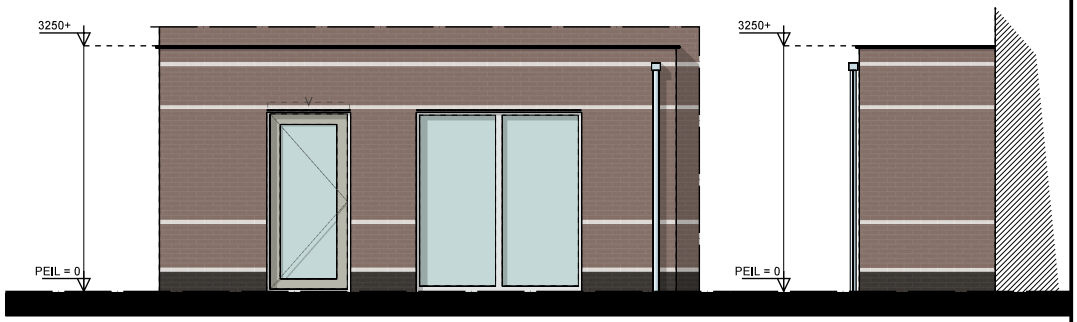

ACHTERGEVEL TYPE TK1 t/m TK4
UITBOUW 1200mm
BASIS GEVELINDELING

ZIJGEVEL
UITBOUW 1200mm

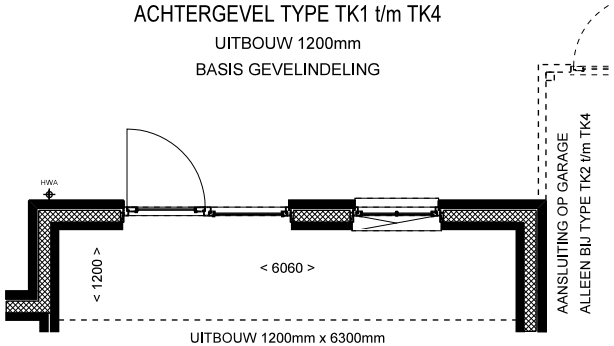

UITBOUW 1200mm x 6300mm
BASIS GEVELINDELING
TYPE TK1 t/m TK4

ACHTERGEVEL TYPE TK1 t/m TK4
UITBOUW 1800mm
GEVELVARIANT 1

ZIJGEVEL
UITBOUW 1800mm

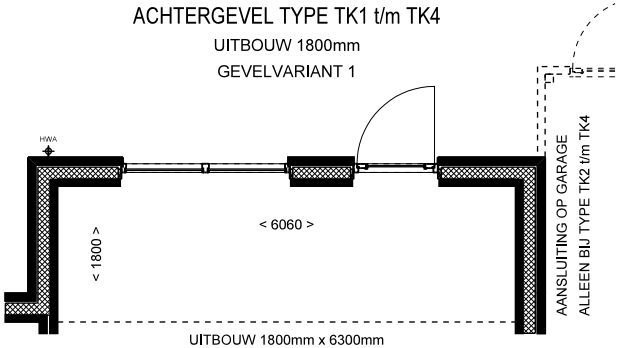

UITBOUW 1800mm x 6300mm
GEVELVARIANT 1
TYPE TK1 t/m TK4
DEZE UITBOUW IS NIET MOGELIJK MET DE BASIS GEVELINDELING

GEVELVARIANT 1

NIET MOGELIJK BIJ UITBOUW 1800mm
GEVELVARIANT 2

GEVELVARIANT 4

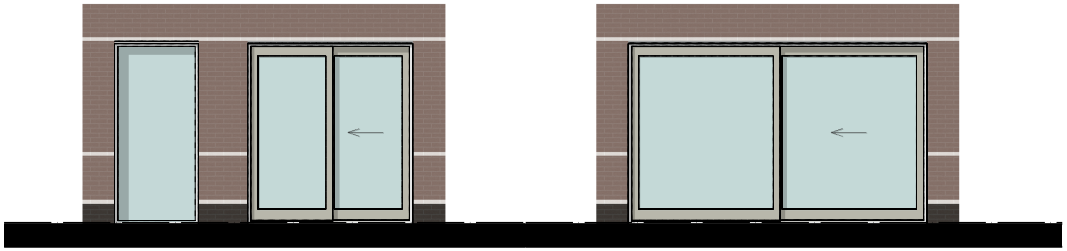

NIET MOGELIJK BIJ UITBOUW 1800mm
GEVELVARIANT 5

GEVELVARIANT 7

MOGELIJKE GEVELVARIANTEN

*GEVELKLEUR IS INDICATIEF EN AFHANKELIJK VAN KAVELNUMMER

MULLENERS + MULLENERS ARCHITECTEN	ONDERDEEL: Uitbouw 1200/1800mm type TK1 t/m TK4	DATUM: 01-10-2017	SCHAAL: 1:100	Schuytgraaf Veld-22 Arnhem

ACHTERGEVEL TYPE TK1 t/m TK4

ZIJGEVEL

UITBOUW 2400mm

UITBOUW 2400mm

BASIS GEVELINDELING

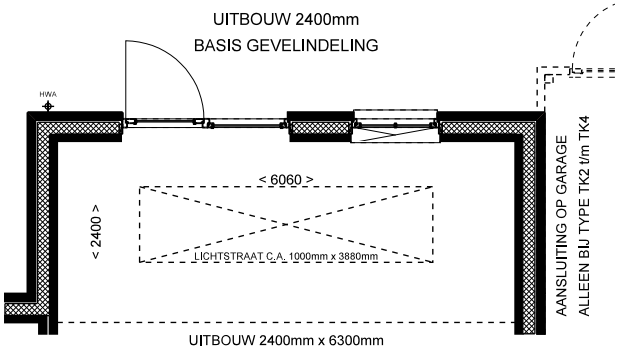

UITBOUW 2400mm x 6300mm

BASIS GEVELINDELING + LICHTSTRAAT

TYPE TK1 t/m TK4

LICHTSTRAAT

GEVELVARIANT 1

GEVELVARIANT 2

GEVELVARIANT 3

MOGELIJK ZONDER LICHTSTRAAT

GEVELVARIANT 4

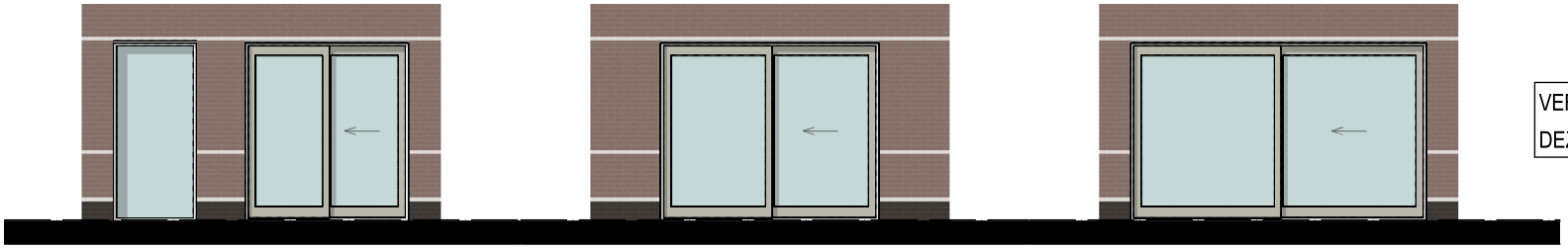

GEVELVARIANT 5

GEVELVARIANT 6

MOGELIJK ZONDER LICHTSTRAAT

GEVELVARIANT 7

VERPLICHTE GEVELVARIANTEN I.V.M. DAGLICHT
DEZE ZIJN ALLEEN MOGELIJK I.C.M. DE LICHTSTRAAT

MULLENERS + MULLENERS ARCHITECTEN	ONDERDEEL: Uitbouw 2400mm type TK1 t/m TK4	DATUM: 01-10-2017	SCHAAL: 1:100	Schuytgraaf Veld-22 Arnhem

MOGELIJKE GEVELVARIANTEN ACHTERGEVEL ZONDER UITBOUW

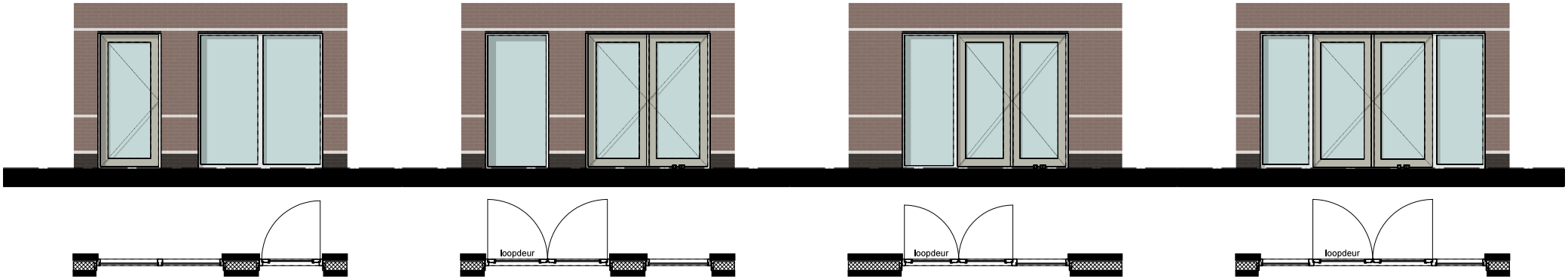

PUI MET VAST GLAS TOT MAAIVELD EN LOOPDEUR
GEVELVARIANT 1

PUI MET DUBBELE DEUREN EN PUI TOT MAAIVELD
GEVELVARIANT 2

PUI BREED MET DUBBELE DEUREN
GEVELVARIANT 3

PUI BREED MET DUBBELE DEUREN
GEVELVARIANT 4

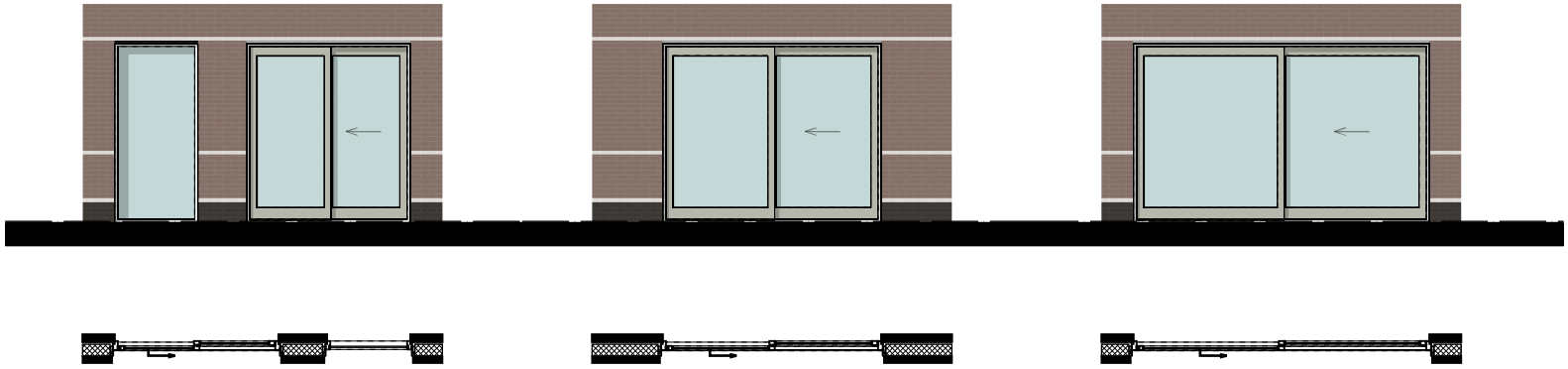

ALU.SCHUIFDEUR EN PUI TOT MAAIVELD
GEVELVARIANT 5

ALU. SCHUIFDEUR BREED
GEVELVARIANT 6

ALU. SCHUIFDEUR BREED
GEVELVARIANT 7

*GEVELKLEUR IS INDICATIEF EN AFHANKELIJK VAN KAVELNUMMER

MULLENERS + MULLENERS ARCHITECTEN	ONDERDEEL: Gevelvarianten achtergevel type TK1 t/m TK4	DATUM: 01-10-2017	SCHAAL: 1:100	Schuytgraaf Veld-22 Arnhem